DME

KALIP ELEMANLARI

SİLİNDİR BAŞLI BANYO NİTRASYONLU YOLLUK İTİCİSİ

DME

VALANS®
www.valans.com.tr

BANYO NİTRASYONLU İTİCİ PİM

Basınçlı Döküme Özel

- Banyo nitrasyonlu yüzey kaplaması sayesinde üstün yüzey koruması
- Üstün kaliteli ve termal şoka dayanıklı sıcak iş çeliğinden (2344 tip) yapılmıştır.
- Yüksek çekirdek sertliği, pimleri basınçlı dökümde ve yüksek sıcaklıkta kullanım için ideal kılar.
- Tavlanmış sıcak dövülmüş başlıklar homojen tane yapısı ile daha kolay işlemeye izin verir.

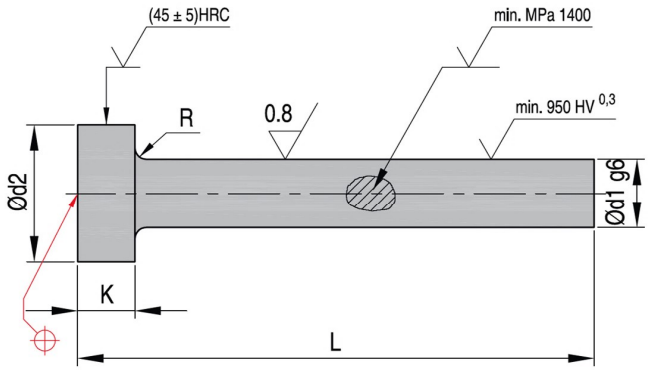

Standart: DIN1530 / ISO6751
Malzeme: H-13 / 1.2344 / SKD61, sertleştirilmiş
Maks.Sıc.: 500 - 550 °C
Yüzey pürüzlülüğü: Ra

REF	Item Prefix	d1 g6	d2 0 -0,2	K 0 -0,05	R +0,2 0	L +2 0										
						0100	0125	0160	0200	0250	0315	0400	0500	0630	0800	1000
TA 01,50 x L		01,50	3,0	1,58	0,2											
TA 02,00 x L		02,00	4,0	2,0	0,2											
TA 02,20 x L		02,20	4,0	2,0	0,2											
TA 02,50 x L		02,50	5,0	2,0	0,3											
TA 02,70 x L		02,70	5,0	2,0	0,3											
TA 03,00 x L		03,00	6,0	3,0	0,3											
TA 03,20 x L		03,20	6,0	3,0	0,3											
TA 03,50 x L		03,50	7,0	3,0	0,3											
TA 03,70 x L		03,70	7,0	3,0	0,3											
TA 04,00 x L		04,00	8,0	3,0	0,3											
TA 04,20 x L		04,20	8,0	3,0	0,3											
TA 04,50 x L		04,50	8,0	3,0	0,3											
TA 05,00 x L		05,00	10,0	3,0	0,3											
TA 05,20 x L		05,20	10,0	3,0	0,3											
TA 05,50 x L		05,50	10,0	3,0	0,3											
TA 06,00 x L		06,00	12,0	5,0	0,5											
TA 06,20 x L		06,20	12,0	5,0	0,5											
TA 06,50 x L	ENA05	06,50	12,0	5,0	0,5											
TA 07,00 x L		07,00	12,0	5,0	0,5											
TA 08,00 x L		08,00	14,0	5,0	0,5											
TA 08,20 x L		08,20	14,0	5,0	0,5											
TA 08,50 x L		08,50	14,0	5,0	0,5											
TA 09,00 x L		09,00	14,0	5,0	0,5											
TA 10,00 x L		10,00	16,0	5,0	0,5											
TA 10,20 x L		10,20	16,0	5,0	0,5											
TA 10,50 x L		10,50	16,0	5,0	0,5											
TA 11,00 x L		11,00	16,0	5,0	0,5											
TA 12,00 x L		12,00	18,0	7,0	0,8											
TA 12,20 x L		12,20	18,0	7,0	0,8											
TA 12,50 x L		12,50	18,0	7,0	0,8											
TA 14,00 x L		14,00	22,0	7,0	0,8											
TA 16,00 x L		16,00	22,0	7,0	0,8											
TA 18,00 x L		18,00	24,0	7,0	0,8											
TA 20,00 x L		20,00	26,0	8,0	1,0											
TA 25,00 x L		25,00	32,0	10,0	1,0											